Minebea
Passion to Exceed Precision

外观规格图
称重传感器

LOADCELL TYPE UMP1-5~20KN (A)(B)

SPECIFICATIONS(规格)

●PERFORMANCE(负载特性)

Rated capacity(R.C.) 额定量程	: 5 kN 10 kN 20 kN
Safe overload 安全过载	: 150 %R.C.
Ultimate overload 极限过载	: 200 %R.C.
Rated output(R.O.) 额定输出(R.O.)	: 2 mV/V±0.002 mV/V
Non-linearity 非线性	: ±0.02 %R.O.
Hysteresis 滞后性	: ±0.02 %R.O.
Repeatability 重复性	: ±0.02 %R.O.
Zero hysteresis 零滞后	: ±0.02 %R.O.

●ELECTRICAL(电气特性)

Recommended excitation 推荐激励电压	: 12 V or under/以下
Maximum excitation 最大激励电压	: 20 V
Zero balance 零点平衡	: ±0.02 mV/V
Input terminal resistance 输入电阻	: 350 Ω±1.4 Ω
Output terminal resistance 输出电阻	: 350 Ω±1.4 Ω
Insulation resistance (bridge-body) 绝缘电阻 (电桥-主体之间)	: 2000 MΩ or more/以上 (DC 50 V)

●TEMPERATURE(温度特性)

Compensated temperature range 补偿温度范围	: -10 ℃ to 60 ℃
Safe temperature range 安全温度范围	: -35 ℃ to 80 ℃
Temperature effect on zero balance 温度变化对零点的影响	: ±0.015 %R.O./10 ℃
Temperature effect on output 温度变化对输出的影响	: ±0.010 %LOAD/10 ℃

●THE OTHERS(其他)

Cable 电缆规格	: φ7 6core with shield 3m connected with Y-terminals φ7 带6芯屏蔽线 3m直接连接 带前端Y型压接端子
IP level 防护等级	: IP67
Material of element 弹性体的材质	: Alloy steel 合金钢
Paint(Finish) 涂装(表面处理)	: KANSAI paint esco NB(light grey) 关西涂料 ESCO NB(浅灰色)
Fatigue life 寿命	: 10^6times with Rated load 额定量程时10^6次
Weight 重量	: Refer to Table1 参照表1
Natural frequency 固有频率	: Refer to Table1 参照表1
Displacement 额定位移量	: Refer to Table1 参照表1

●Circuit(接线图)

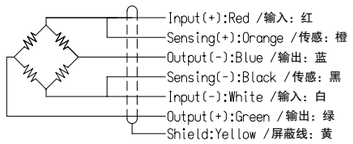

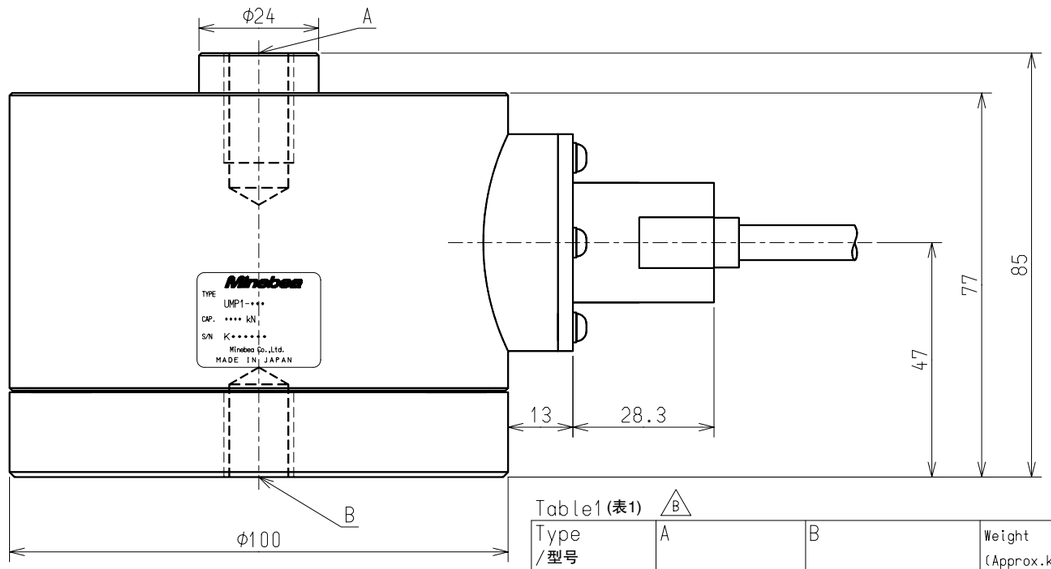

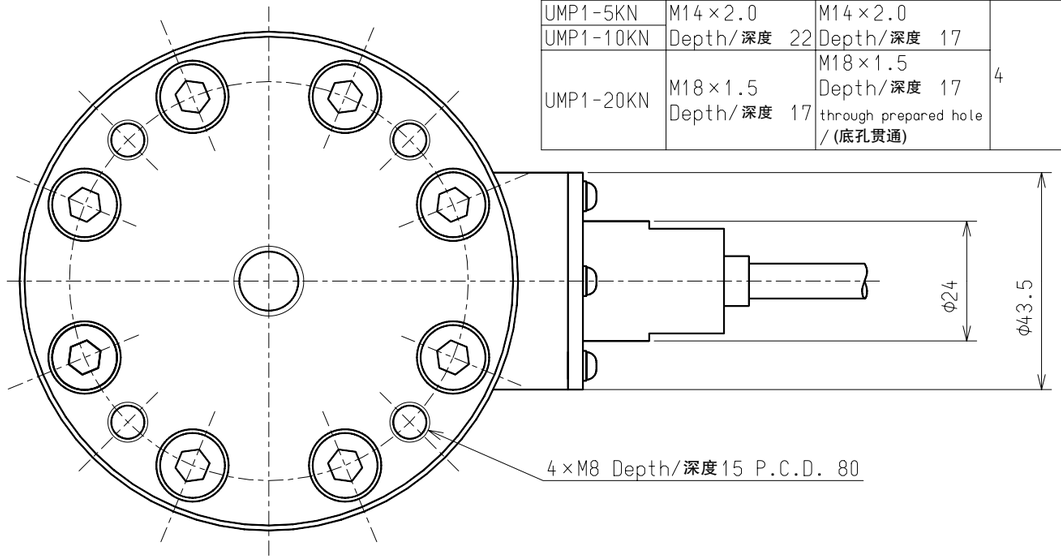

Table1(表1) (B)　　Unit(单位)：mm

Type /型号	A	B	Weight (Approx.kg) /质量(约kg)	Natural frequency (Approx.Hz) /固有频率(约Hz)	Displacement (Reference value) /额定位移量(参考值)
UMP1-5KN	M14×2.0	M14×2.0	4	3200	0.04
UMP1-10KN	Depth/深度 22	Depth/深度 17		4800	
UMP1-20KN	M18×1.5 Depth/深度 17	M18×1.5 Depth/深度 17 through prepared hole /(底孔贯通)		7000	

公布	
K	
S	
T	
F	

单位 UNIT mm / 比例 SCALE Free	材质 MATERIAL	创建日期 DATE 2015.02.25
	表面粗糙度 SURF.ROUGH.	品名 DESCRIPTION OUTLINE/外观规格图
一般公差 TOL: 尺寸L / 公差 ≤L≤4 ±0.1 4<L≤16 ±0.2 16<L≤63 ±0.3 63<L≤250 ±0.5 250<L≤1000 ±0.8 角度 DEG ±0.5	热处理 HEAT TREAT.	产品编号 PART NO.(MODEL NO.) UMP1-5~20KN (B) / 页编号 SHEET 1/1
	表面处理 FINISH	图纸编号 DRAWING NO. KT53688-2 / 修订 REV. B

美蓓亚株式会社 传感装置事业部

Copyright Minebea Co., Ltd.